Montageanleitung Fensterspannrahmen FSP 48/2

Einhängemontage mit verschiebbaren Winkellaschen

ACHTUNG!
Bevor Sie mit der Montage beginnen, lesen Sie sich bitte diese Anleitung vollständig durch!

1. Bitte überprüfen Sie Ihr Produkt sofort nach Erhalt auf Vollständigkeit und Unversehrtheit!

Ihr Paket enthält:

1. Vormontierter Fensterspannrahmen 1 x
2. Winkellaschen oben 2 x
3. Winkellaschen unten 2 x
4. Linsenkopfschraube
   DIN 7985, M03 x 3 mm, A2 8 x

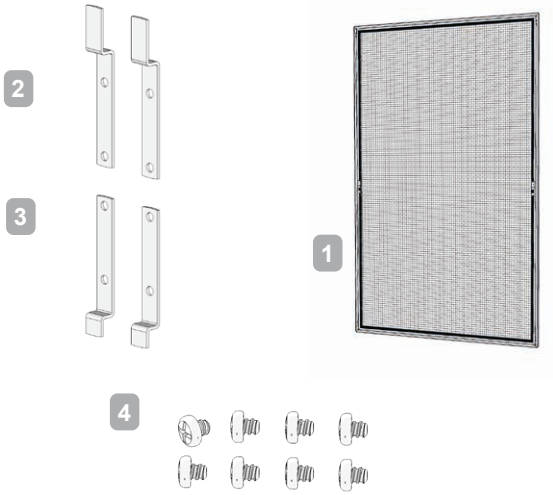

Sie benötigen zusätzlich:

1. Schraubendreher

2. Vorbereitung

Schritt 1
Legen Sie den Rahmen vor sich auf eine ebene Fläche. Die Seite mit den Griffen sollte oben liegen.

Achtung!
Achten Sie darauf, dass die Fläche sauber und groß genug ist, um ein Verbiegen des Rahmens und Beschädigungen an der Farblackierung oder dem Gewebe zu vermeiden.

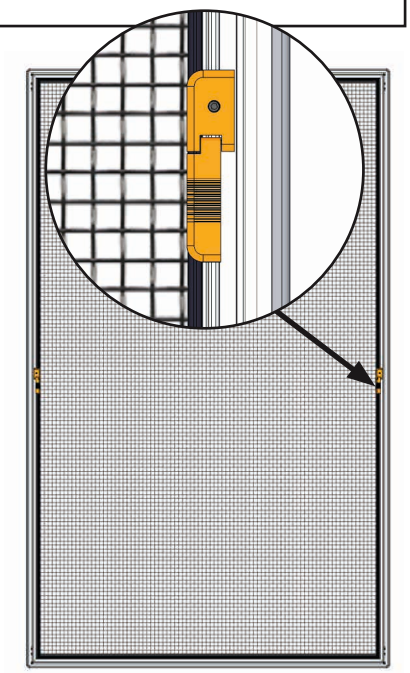

Schritt 2

Befestigen Sie die oberen Winkellaschen wie folgt:

> **Achtung!**
> Die längere Winkellasche wird oben und die kürzere Winkellasche unten montiert.

a. Schieben Sie die im Spannrahmen befindlichen oberen Gewindeschlitten in Richtung obere Spannrahmenkante.

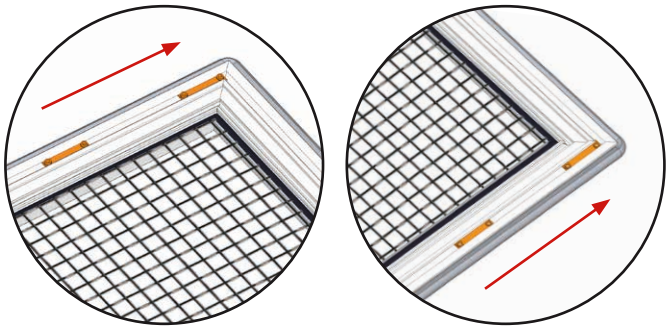

b. Prüfen Sie nun die Auflagefläche der oberen Winkellasche auf der Innenseite des Blendrahmens Ihres Fensters. Diese sollte mindestens 12,5 mm betragen. Ist dies der Fall, schließen die Winkellaschen mit der Spannrahmenaußenkante ab.

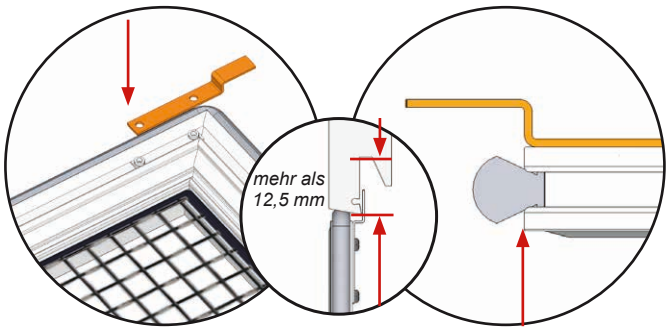

Ist die Auflage kleiner müssen die Winkellaschen etwas tiefer montiert werden. Den Abstand der oberen Falzkante der Winkellasche zur Spannrahmenaußenkante ermitteln Sie wie folgt: 12,5 mm - Auflagemaß in mm.

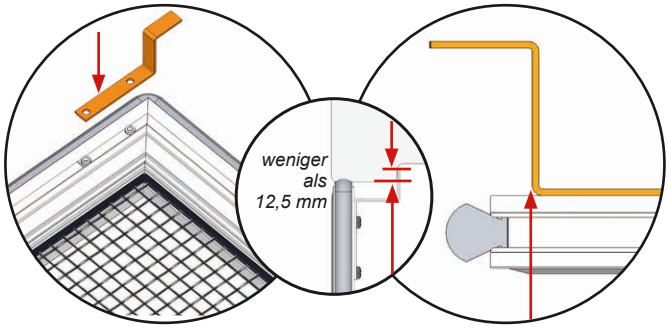

c. Wenn alles passt, fixieren Sie die oberen Winkellaschen mit den beigefügten Schrauben.

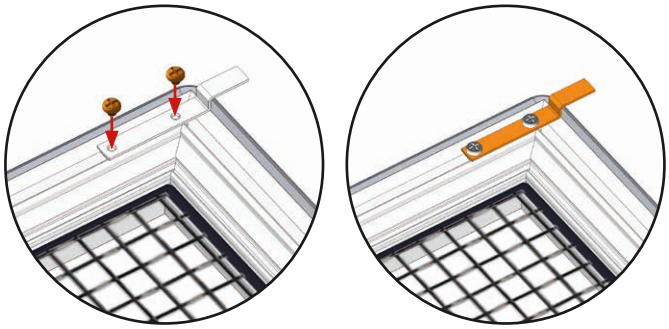

Schritt 3
Befestigen Sie nun die unteren Winkellaschen:

a. Schieben Sie die im Spannrahmen befindlichen Gewindeschlitten in Richtung untere Spannrahmenkante.
b. Prüfen Sie, ob die unteren Winkellaschen an der richtigen Stelle sitzen.

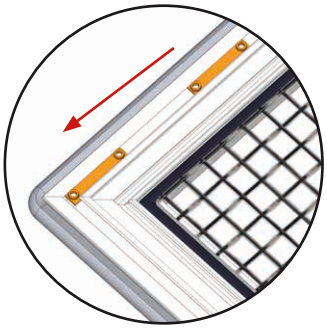

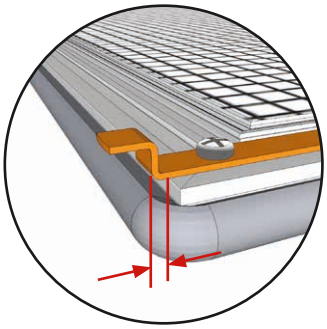

Bei Standardeinbauten positionieren Sie sie dazu auf den Gewindeschlitten und schauen, ob die Winkellasche 2,5 mm an der unteren Spannrahmenkante übersteht.

Wichtiger Hinweis zu flächenversetzten Fenstern mit Regenschiene oder Stockabdeckung

Positionieren Sie die Unterkante der Winkellaschen bitte so, dass der Abstand zur unteren Spannrahmenkante dem bei der Bestellung angegebenen R-Maß entspricht.

Alternativ messen Sie noch einmal an Ihrem Fenster von der Oberkante der Regenschiene bis zur Unterkante des Blendrahmens bzw. zum Messpunkt auf dem Wetterschenkel und ziehen 2,5 mm ab. Nun haben Sie ihr Maß für den Abstand der Unterkante der Winkellasche zur Unterkante des Spannrahmenprofils.

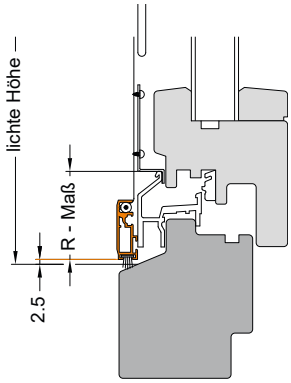

R-Maß bei Holzfenster mit Regenschiene

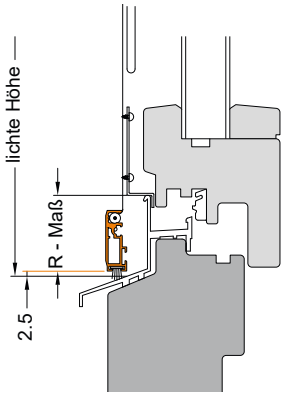

R-Maß bei Holzfenster mit Stockabdeckung

c. Wenn alles passt, fixieren Sie die unteren Winkellaschen mit den beigefügten Schrauben.

Ihr Fensterspannrahmen ist nun bereit zur Montage im Fensterrahmen.

3. Montage

GEFAHR!
Es besteht Absturzgefahr bei Arbeiten in größeren Höhen. Sichern Sie sich und den Arbeitsbereich bei der Montage gut ab.

ACHTUNG!
Durch unsachgemäßes Anbringen des Produktes besteht die Gefahr, dass Personen durch herabfallende Teile verletzt werden oder das Produkt und angrenzende Teile beschädigt werden können. Achten Sie beim Einbau auf ihre Umgebung oder lassen Sie den Einbau von geschultem Personal ausführen.

Schritt 1
Öffnen Sie ihr Fenster

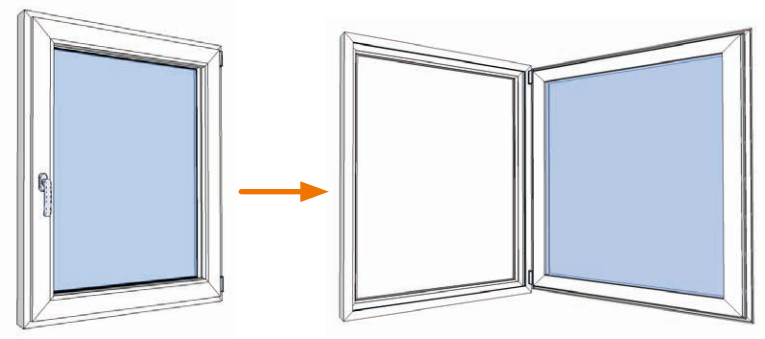

Schritt 2

ACHTUNG!
Um Beschädigungen am Gewebe zu vermeiden, nutzen Sie für das Ein- oder Aushängen Ihres Spannrahmens immer die Haltegriffe.

Positionieren Sie die unteren Winkellaschen Ihres Spannrahmens so vor dem unteren Falz des Blendrahmens, dass sie festen Halt finden.

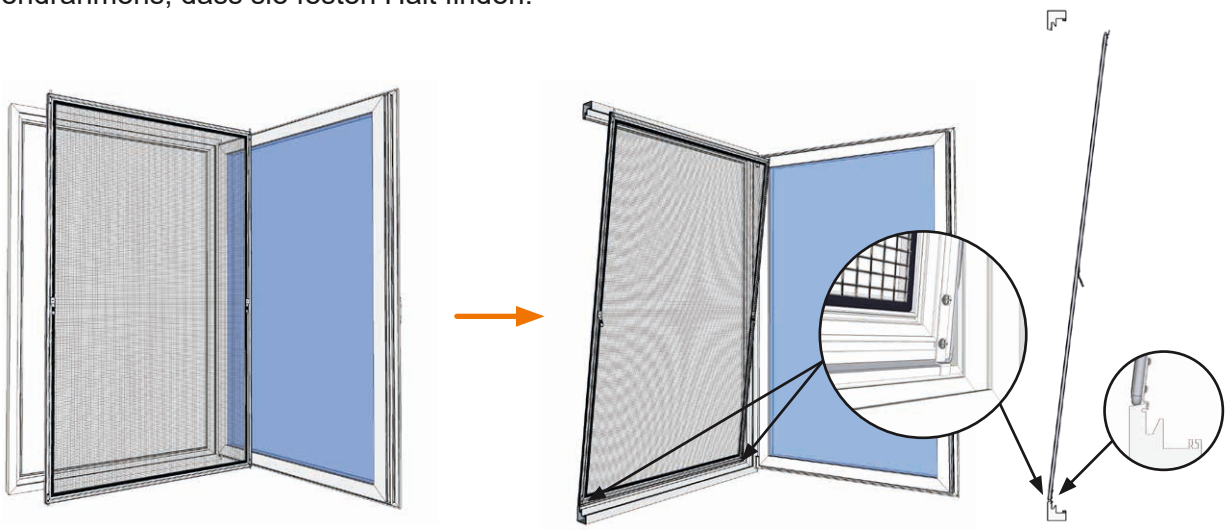

Bei Fenstern mit Regenschiene oder Stockabdeckung

schieben Sie bitte zuerst die untere Kante Ihres Spannrahmens hinter den unteren Falz. Achten Sie darauf, dass die Bürste auf dem Blendrahmen bzw. dem Wetterschenkel aufliegt und die unteren Winkellaschen auf der Regenschiene bzw. Stockabdeckung halt finden.

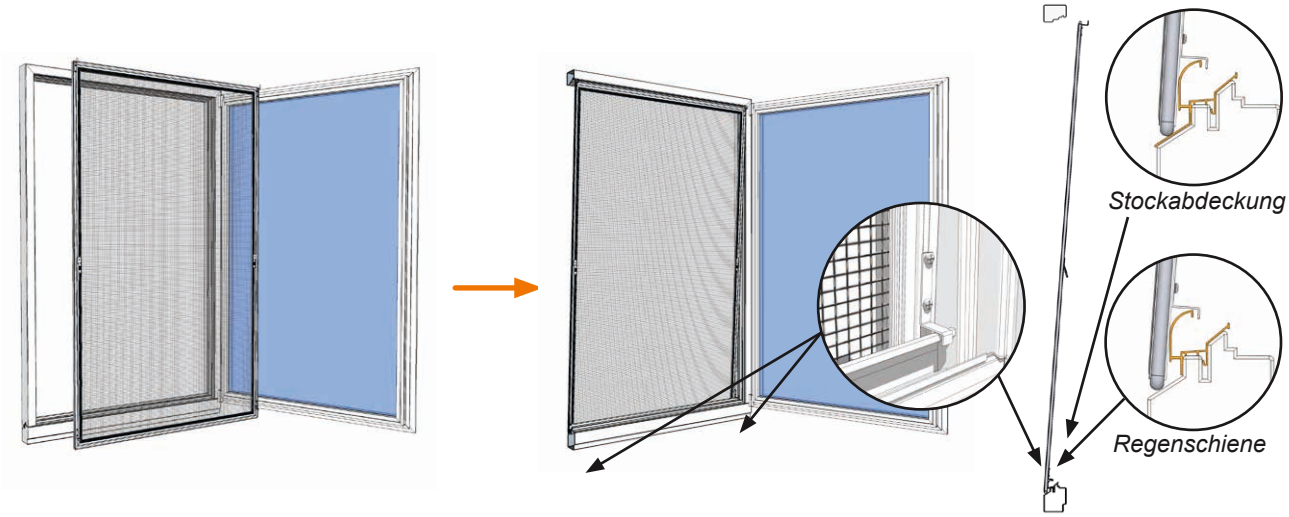

Schritt 2

Nun drücken Sie den Spannrahmen von sich weg in die Fensteröffnung hinein bis die oberen Winkellaschen festen Halt haben.

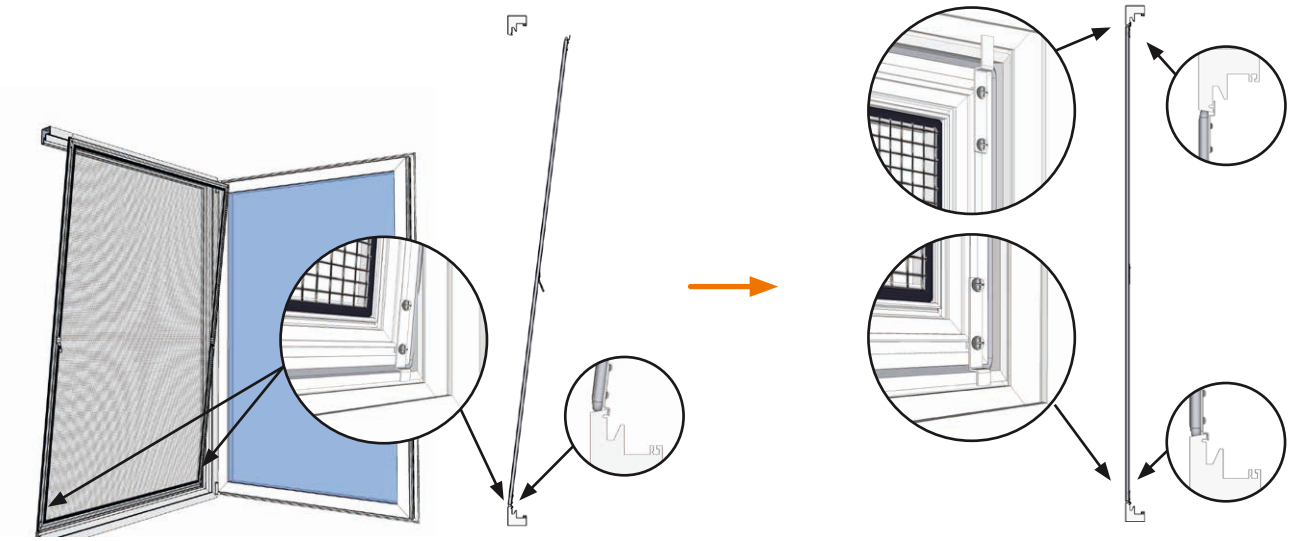

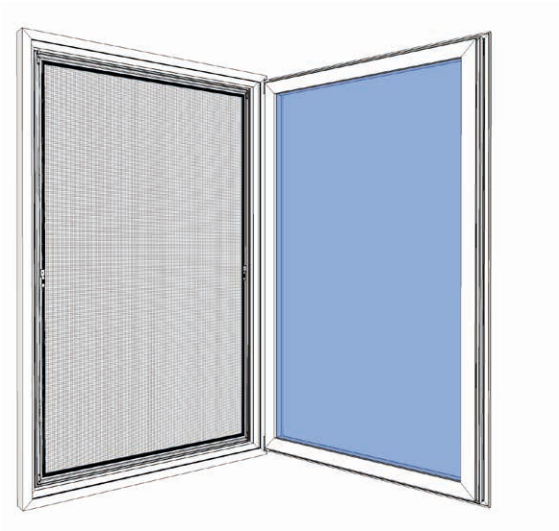

Prüfen Sie die Gang- und Schließbarkeit des Fensters.

Diese und weitere Anleitungen als Video anschauen oder herunterladen unter:
https://www.trittec.de/service/anleitungen