Montageanleitung Schiebetür ST 29/2

Schiebetür mit einfacher Laufschiene & U-Schiene, 1 flügelig

ACHTUNG!
Bevor Sie mit der Montage beginnen, lesen Sie sich bitte diese Anleitung vollständig durch!

1. Bitte überprüfen Sie Ihr Produkt sofort nach Erhalt auf Vollständigkeit und Unversehrtheit!

Ihr Paket enthält:

1.	Schiebetürrahmen	1 x
2.	Laufschiene*	1 x
3.	U-Schiene*	1 x
4.	Anschlaghülsen	4 x
5.	Schrauben für Anschlaghülsen	4 x
6.	Abdeckkappen	12 x
7.	Innensechskantschlüssel	1 x

** Laufschienen werden nicht vorgebohrt*

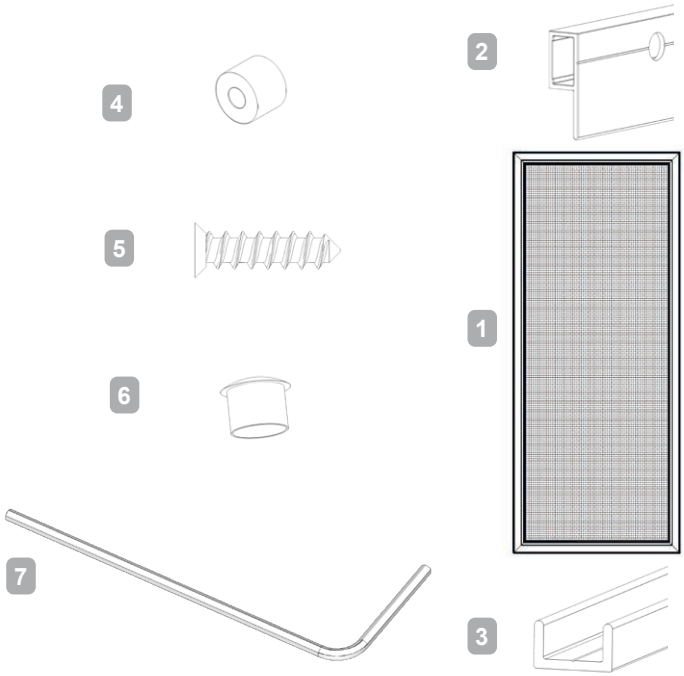

Sie benötigen zusätzlich:

1. Schraubendreher oder Akkuschrauber
2. Bohrmaschine
3. Bleistift
4. Wasserwaage
5. Messgerät
6. geeignetes Befestigungsmaterial
   je Einbausituation wie Schrauben

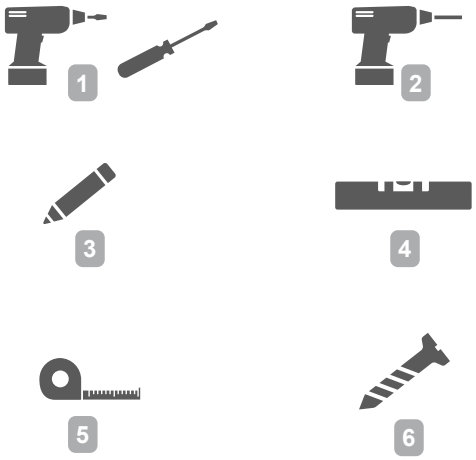

2. Vorbereitung

Schritt 1

Schieben Sie mit Hilfe des Innensechskantschlüssels die Aushängesicherungen im oberen Bereich des Schiebetürflügels bis an den oberen Anschlag und fixieren Sie diese dort.

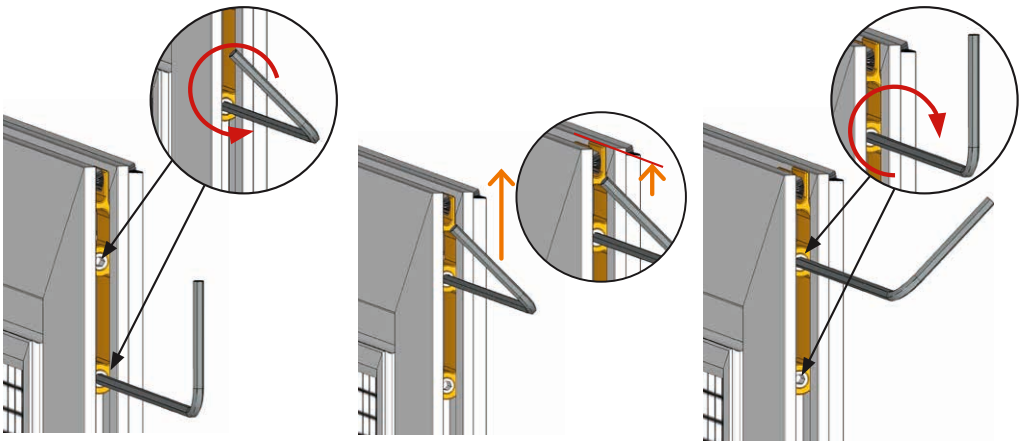

Schritt 2

Die Lauf- und U-Schiene sind nicht vorgebohrt. Daher müssen Sie dies jetzt tun.

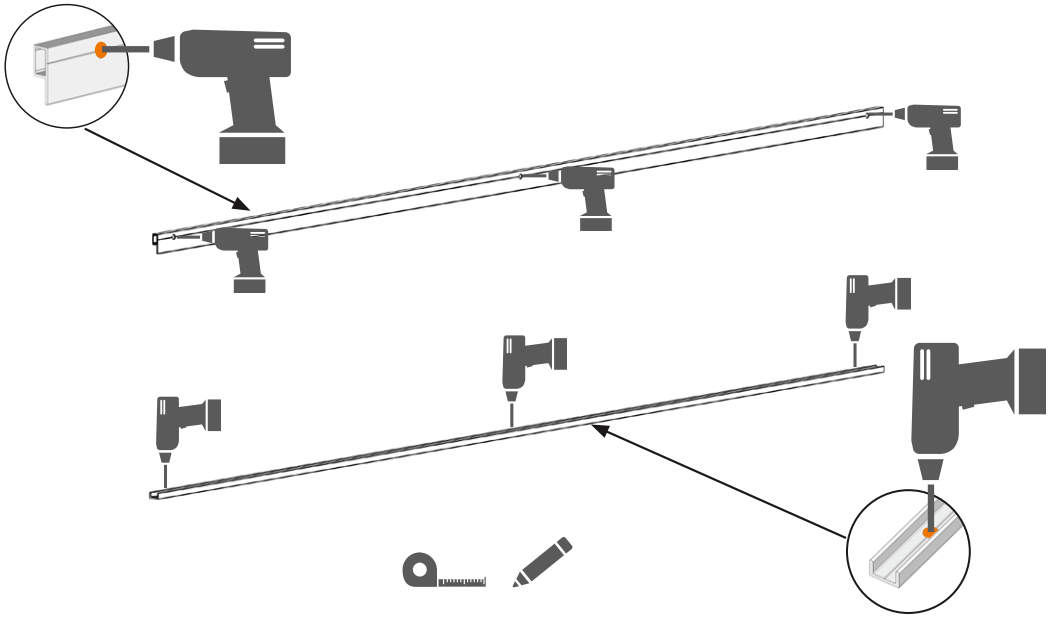

ACHTUNG!
Achten Sie darauf, dass der Untergrund, auf dem Sie Vorbohren sauber und groß genug ist, um ein Verbiegen oder Verkratzen der Laufschienen zu verhindern.

GEFAHR!
Es besteht Verletzungsgefahr bei der unsachgemäßen Benutzung von Bohrmaschine und Schraubendreher. Bitte beachten Sie die Benutzungs- und Sicherheitshinweise Ihrer Werkzeuge.

3. Montage

ACHTUNG!
Durch unsachgemäßes Anbringen des Produktes besteht die Gefahr, dass Personen durch herabfallende Teile verletzt werden oder das Produkt und angrenzende Teile beschädigt werden können. Achten Sie beim Einbau auf ihre Umgebung oder lassen Sie den Einbau von geschultem Personal ausführen. Verwenden Sie nur Befestigungsmaterial, das für den Einbauuntergrund geeignet ist.

Schritt 1
Richten Sie die U-Schiene auf der Laibung bzw. Regenschutzschiene nun waagerecht mittig aus. Die Außenkante des Profils sollte 27 mm vom Blendrahmen abschließen. Fixieren Sie die U-Schiene mittig mit einer Schraube. Anschließend fixieren Sie die Laufschiene an den äußeren Löchern.

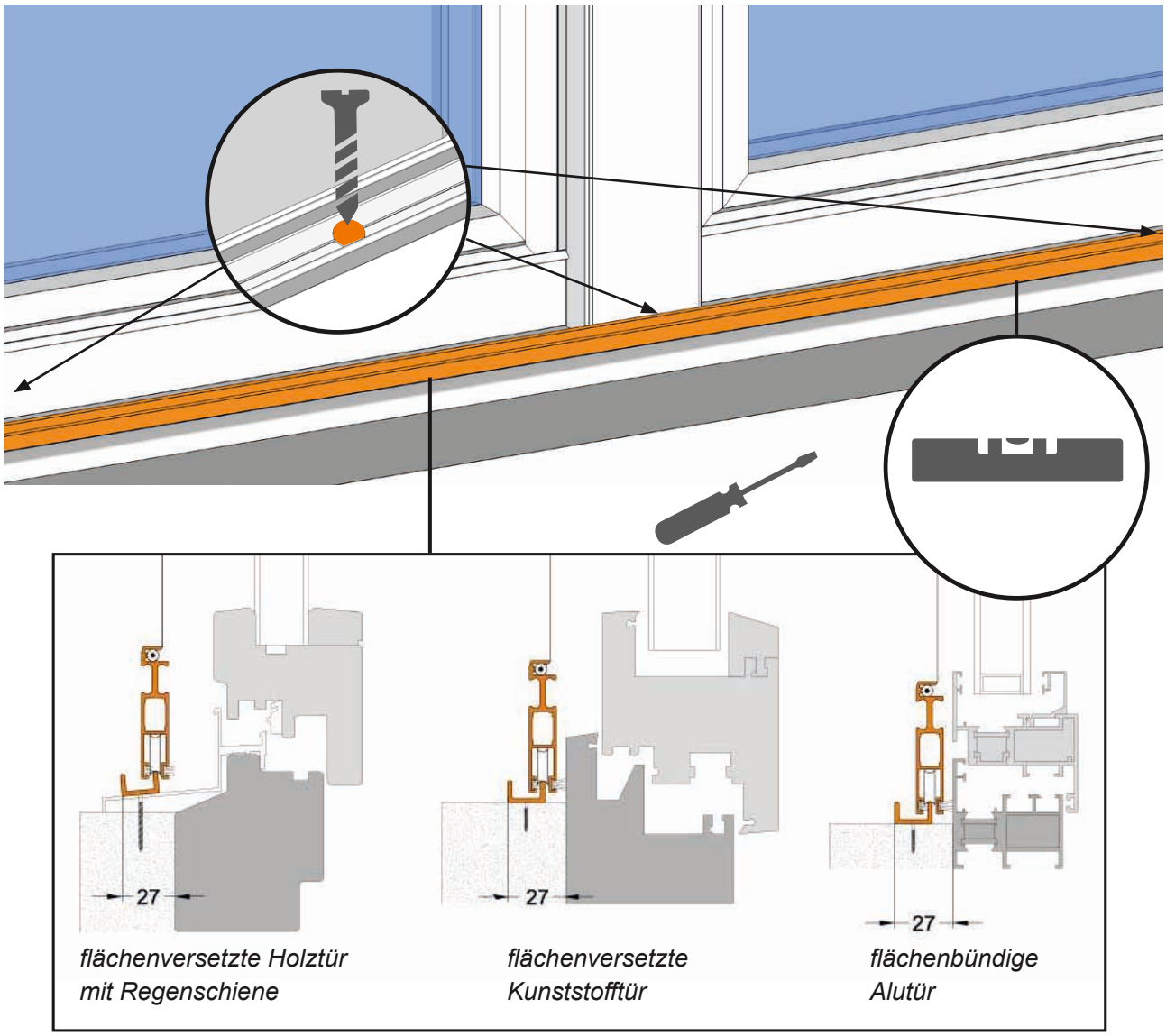

flächenversetzte Holztür mit Regenschiene | *flächenversetzte Kunststofftür* | *flächenbündige Alutür*

Schritt 2

Setzen Sie den Schiebetürflügel auf die U-Schiene.

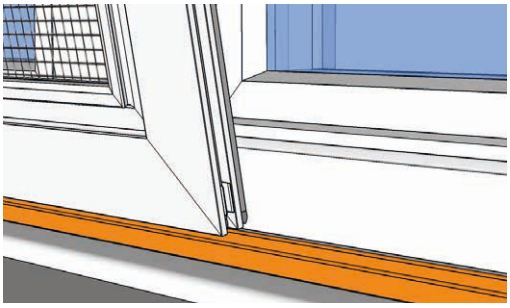

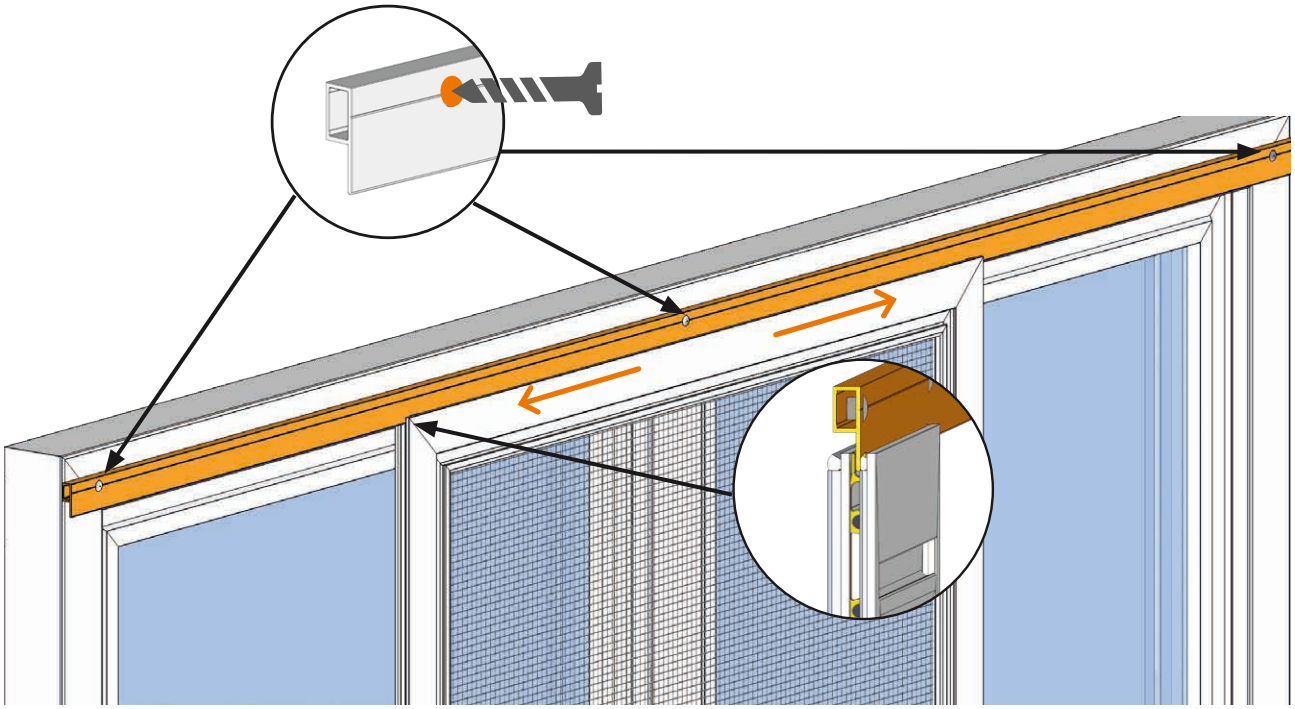

Legen Sie die Laufschiene oben auf den Schiebetürrahmen in die Aushängesicherung ein und fixieren diese mittig mit einer Schraube.

Schieben Sie den Schiebetürrahmen ganz nach rechts. Justieren Sie mit einer Wasserwaage gegebenenfalls nach und schrauben Sie die Laufschiene fest.

Nun schieben Sie den Rahmen ganz nach links und fixieren auch hier die Laufschiene am Blendrahmen.

ACHTUNG!
Halten Sie den Rahmen immer an den Profilen fest und nicht am Gewebe, um Beschädigungen zu vermeiden.
Achten Sie beim Fixieren darauf nicht mit dem Schraubendreher oder der Bohrmaschine das Gewebe oder den Rahmen zu beschädigen.

Schritt 3

Die Aushängesicherungen müssen nun gelöst und um ca. 2 mm nach unten geschoben werden. Danach ziehen Sie die Aushängesicherungen wieder fest.

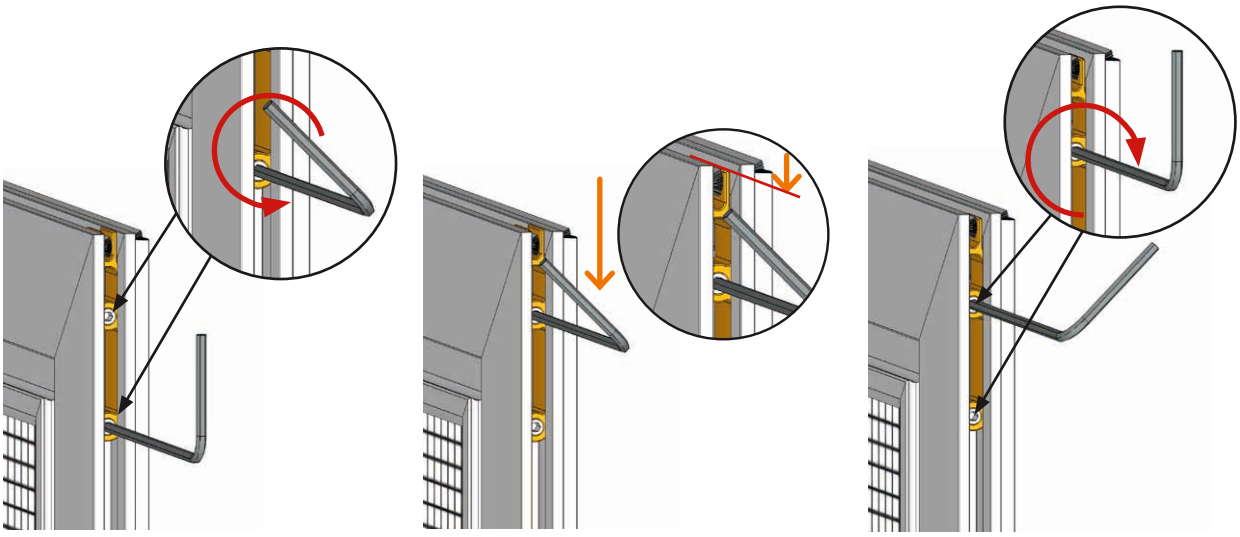

Dies gewährleistet einen korrekten Lauf der Schiebetür in den Führungen der Aushängesicherung. Nach Überprüfung der Gangbarkeit bringen Sie die übrigen Schrauben an den Laufschienen an.

Schritt 4

Jetzt setzen Sie die Anschlaghülsen auf den seitlichen Blendrahmen in einem Abstand von ca. 23 mm zu deren Kante und schrauben sie diese fest.

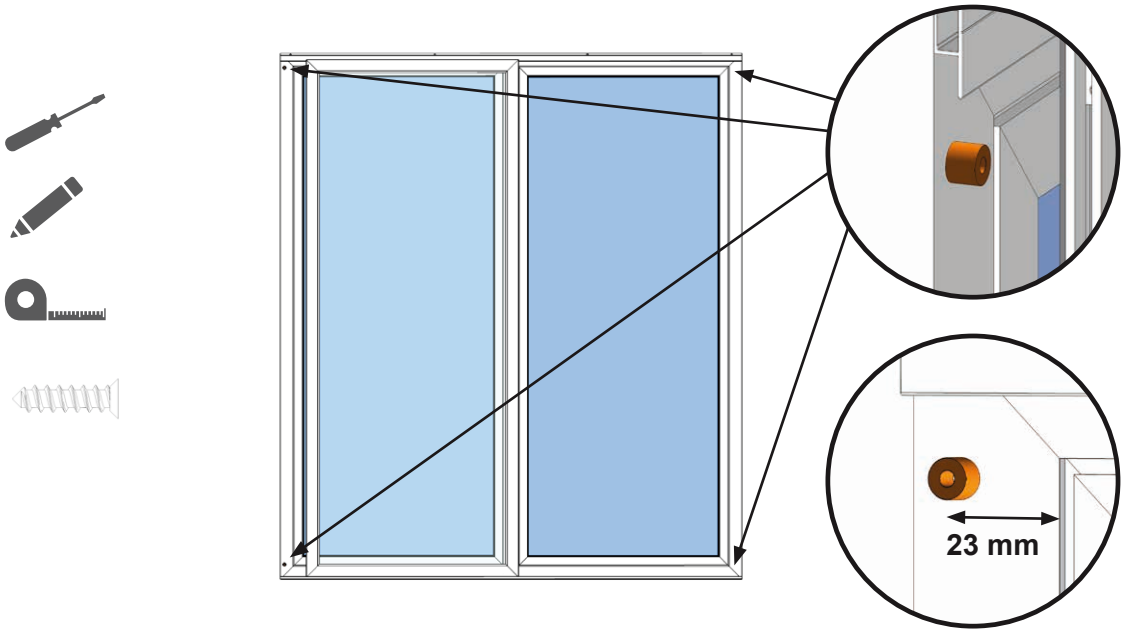

Dies ist nötig, um die Schiebetür von innen und außen gut zugänglich zu positionieren. Des Weiteren verhindert die Hülsen ein Anschlagen an die Laibung.

Schritt 4

Zum Schluss bringen Sie die Abdeckkappen auf die Schrauböffnungen auf.

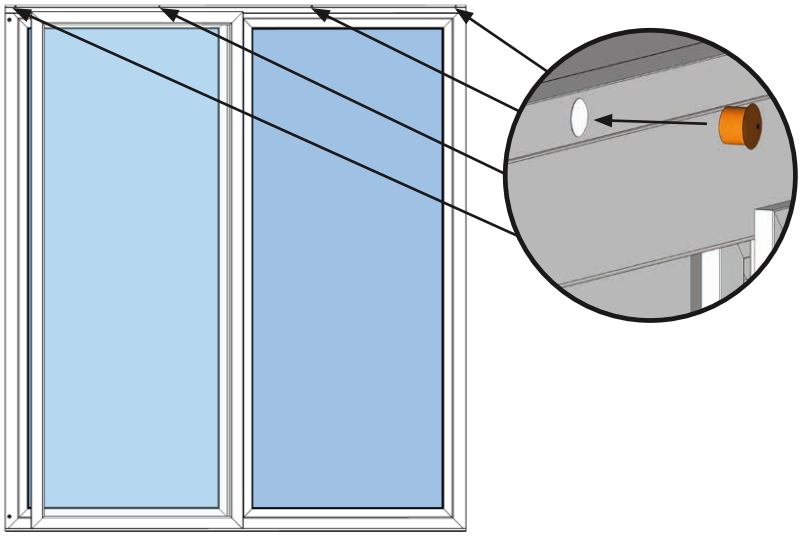

Schritt 5

Prüfen Sie die Gang- und Schließbarkeit des Elements.

Diese Anleitung digital anschauen oder herunterladen unter:
https://www.trittec.de/service/anleitungen