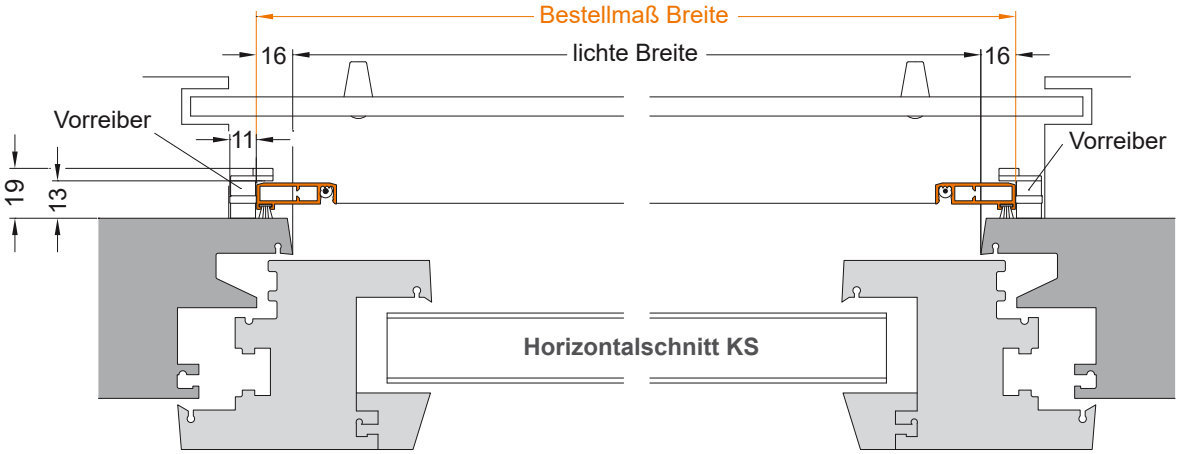

Bestellangaben

Breite	= lichte Breite Blendrahmen	+ 32 mm
Höhe	= lichte Höhe Blendrahmen	+ 34 mm

Montage/Besonderheiten

- ab einer Bestellhöhe bzw. -breite größer als 1500 mm wird eine Sprosse (nicht gewebeteilend) eingebaut, wenn nicht gewünscht, bitte angeben
- Vorreiber (4 St.) liegen bei

eingesetzte Profile

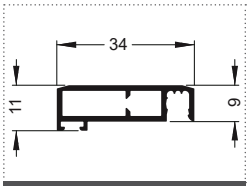

40 211 000

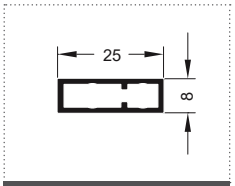

10 232 xxx

Montage Vorreiber

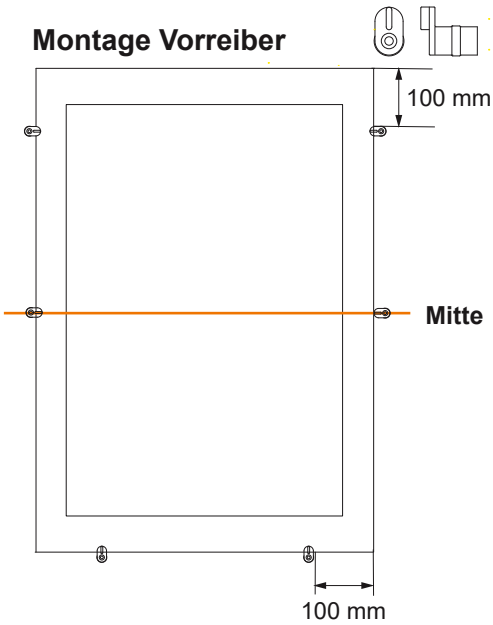

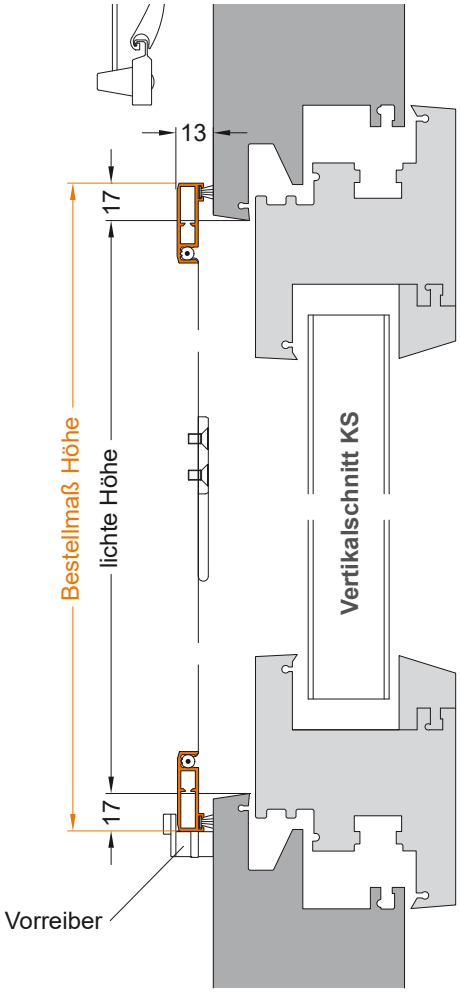

KS
Holz
Alu

Aufmaßhilfen

in Vertikalschnitten bei verschiedenen Fensterarten

Positionen Griffe

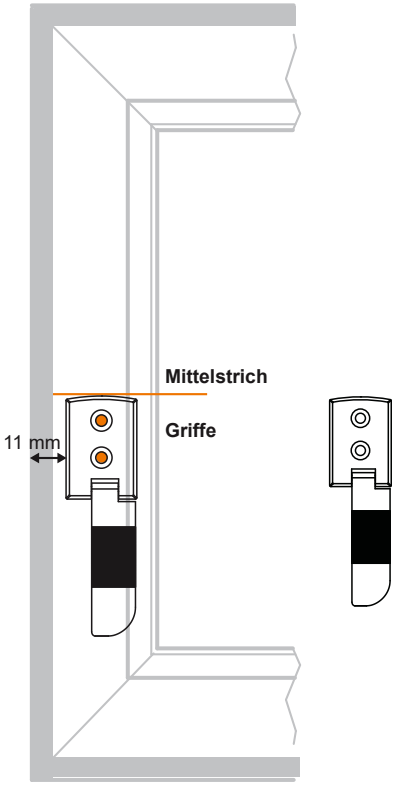

Bohrzubehör:
2,5 mm Bohrer

Bohrschablone FSP 10/2 (01 300 100 16)

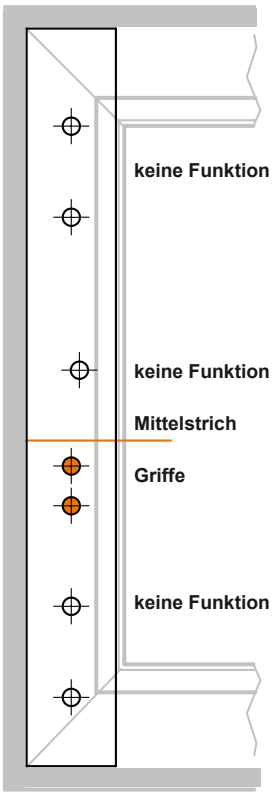

für Seite B muss die Schablone gespiegelt werden

bei flächenbündigem Alufenster

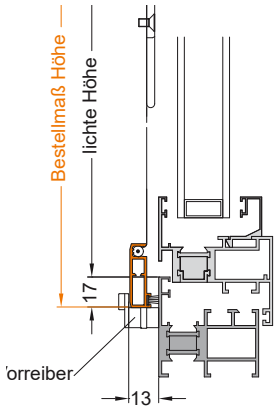

bei Holzfenster

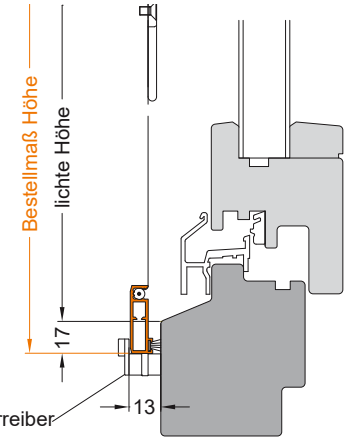

Stückliste für Boxen- & Eigenproduktion

Artikelnummer	Einheit	Bezeichnung	Anzahl
40 211 000 xx	m	Fensterspannrahmenprofil	1
10 232 xxx xx	m	Sprossenprofil, nicht gewebeteilend	1
10 815 000 07	St.	Sprossenhalterung, KST, grau	2
12 775 2.9 9.5	St.	Blechschraube Linsenkopf, TX - 2,9 x 9,5 mm, DIN 7981, A2 - für Befestigung Sprossenhalterung	4
10 505 060 00	St.	Eckwinkel, 15 x 6 mm	4
10 1xx xxx xx	m	Gewebe - siehe Gewebeübersicht	1
10 40x xxx xx	m	PVC-Keder - siehe Gewebeübersicht	1
10 451 070 07	m	Bürstendichtung, 4,9 x 7 mm	1
20 617 000 xx	Satz	Fensterschwenkgriffsatz bestehend aus 1 x Fensterschwenkgriff links, 1 x Fensterschwenkgriff rechts	1
12 776 2.9 9.5	St.	Blechschraube Senkkopf, TX - 2,9 x 9,5 mm, DIN 7982, A2 - für Befestigung Fensterschwenkgriff	4
10 576 000 05 / 10 576 000 06	Set	Vorreiber, KST - nur in Weiß oder Schwarz erhältlich je Set 4 x Vorreiber inkl. angehefteter Abdeckkappe	1

optional zusätzliche Mittenarretierung ab Bestellhöhe bzw. -breite 1500 mm Vorreiberset:

Artikelnummer	Einheit	Bezeichnung	Anzahl
10 576 000 05 / 10 576 000 06	Set	2 St. Vorreiber als Mittenarretierung aus dem Set Vorreiber, KST - nur in Weiß oder Schwarz erhältlich je Set 4 x Vorreiber inkl. angehefteter Abdeckkappe	1

© trittec AG ▪ Stand: 5. März 2024 ▪ Änderungen vorbehalten!